PROYECTO LIBERTY
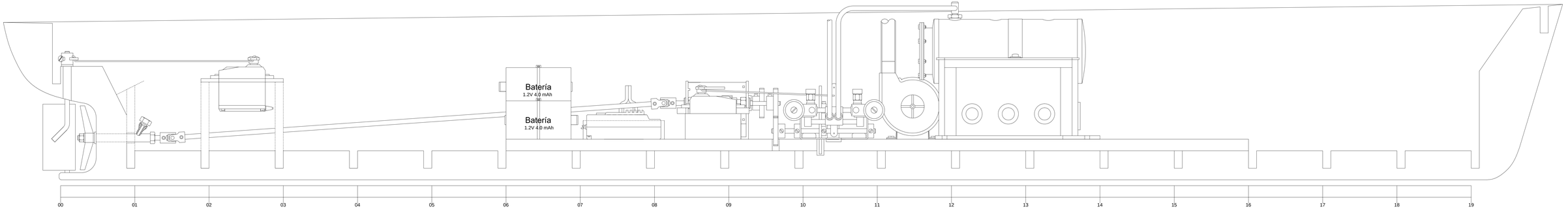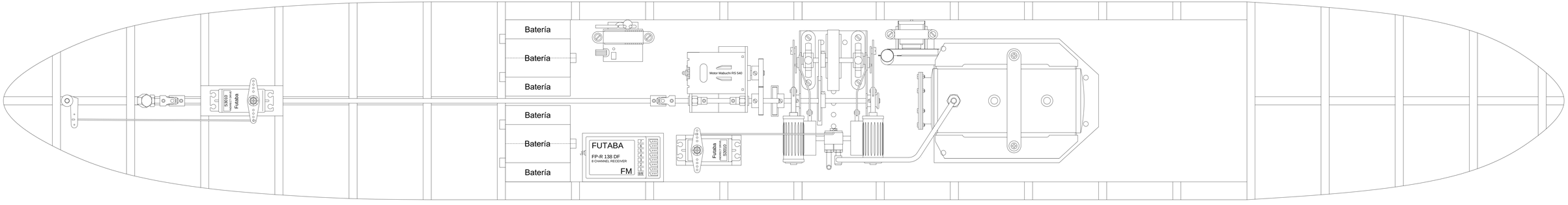
Jeremiah O'Brien
Toni Leanez
Barcelona, 09 de enero de 2015